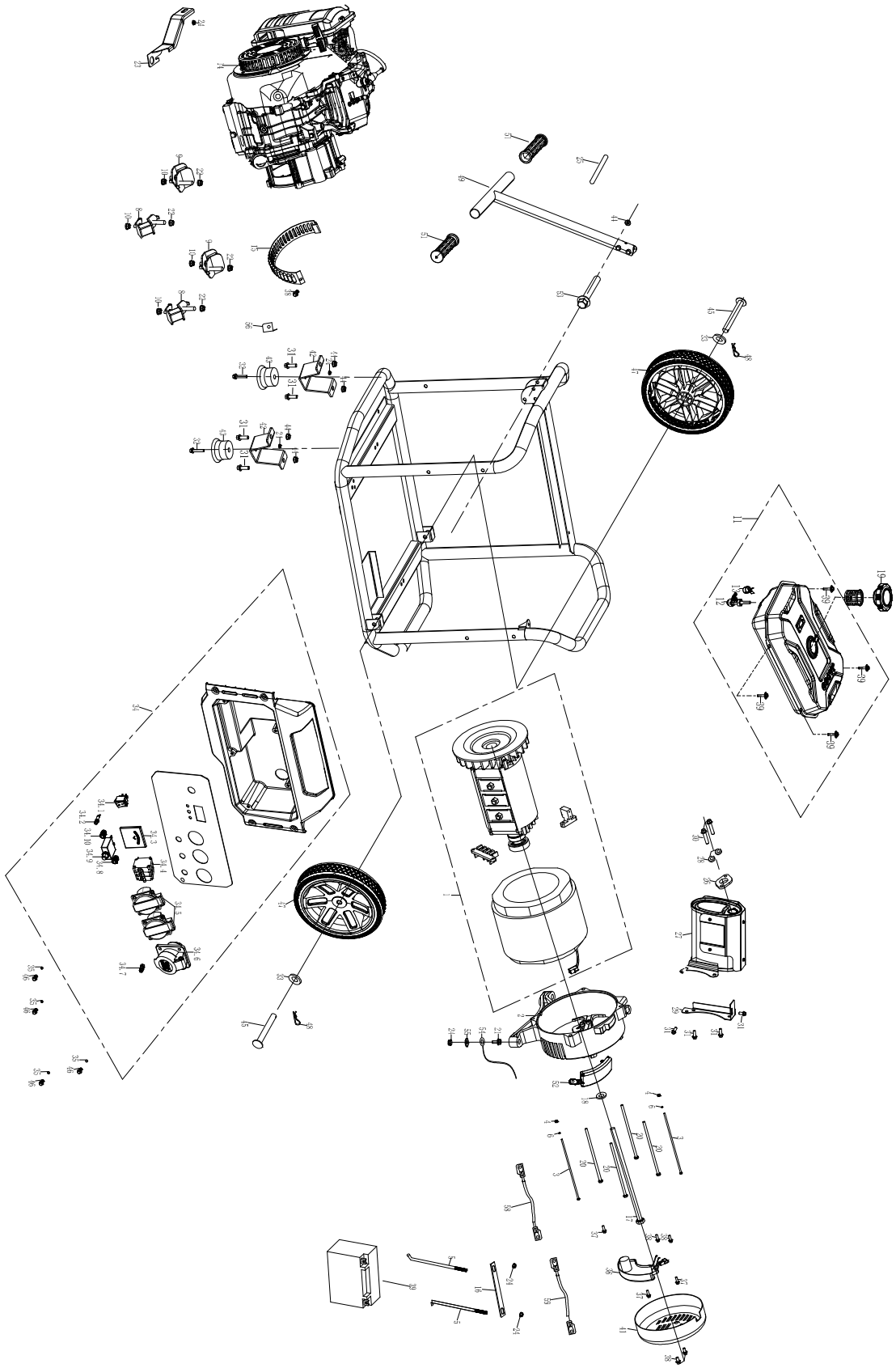

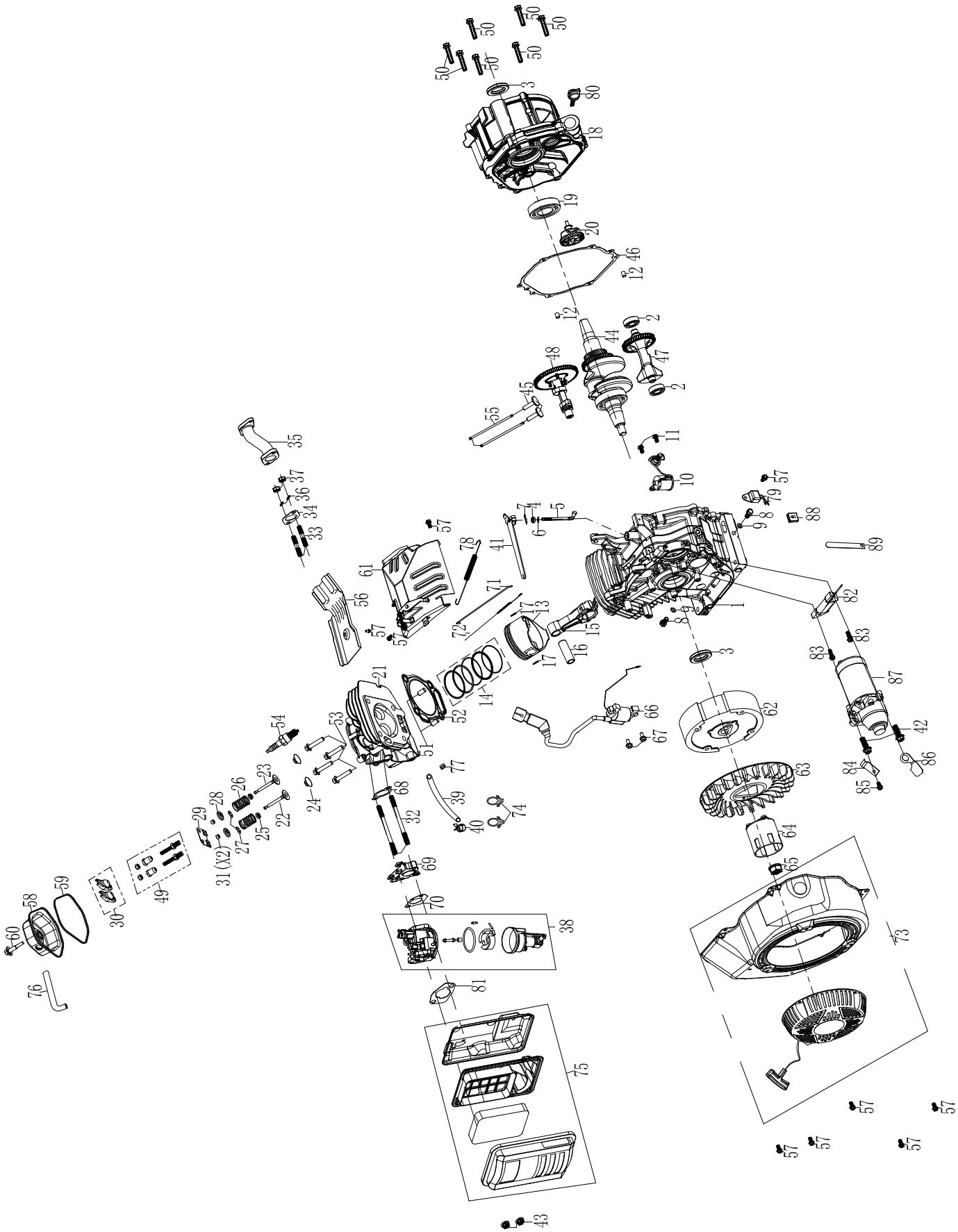
50
50
50
50
50
50
3
80
18
19
20
46
12
12
2
44
47
48
2
45
55
11
10
35
37
36
34
33
57
79
8
88
9
89
7
4
5
6
57
78
41
61
56
71
13
17
15
16
17
72
57
57
82
83
83
87
3
21
14
52
53
54
51
66
67
62
42
86
84
85
77
68
39
74
40
32
24
23
26
22
28
29
25
27
31 (X2)
63
64
65
69
70
49
30
59
58
60
76
38
81
73
75
57
57
57
57
57
43